План прорезки отверстий в стенах

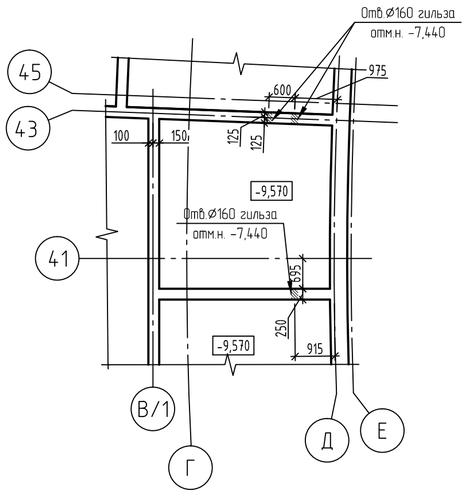

План прорезки отверстий в стенах

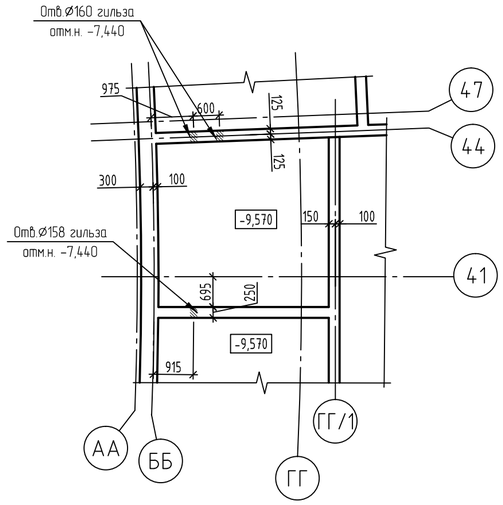

Деталь заложения гильзы в стене

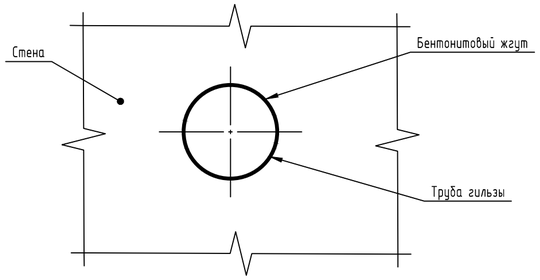

Спецификация к устройству отверстий в стенах

Поз.	Обозначение	Наименование	Кол.	Масса ед. кг	Приме-чание
		Детали			
	ГОСТ 10704-91	Тр. Ø159х4 L=300	6	4,584	27,504

Спецификация к устройству петель СП1 в перекрытии

Поз.	Обозначение	Наименование	Кол.	Масса ед. кг	Приме-чание
		Детали			
1*	ГОСТ 5781-82	Ø18 А240 L=1420	4	2,84	11,36
2	ГОСТ 19903-2015	-16х300х300	4	11,23	44,92
3	ГОСТ 19903-2015	-16х60х60	8	0,45	3,60
4	ГОСТ 5915-70	Гайка М18	16		по 2 шт.
5	ГОСТ 11371-78	Шайба 18	8		
6	Каталог Hilti	Hilti HSV M16х140	16		

Позиции отмеченный * -смотри ведомость деталей

Фрагмент 1

План установки петель на отм. верха -6.070

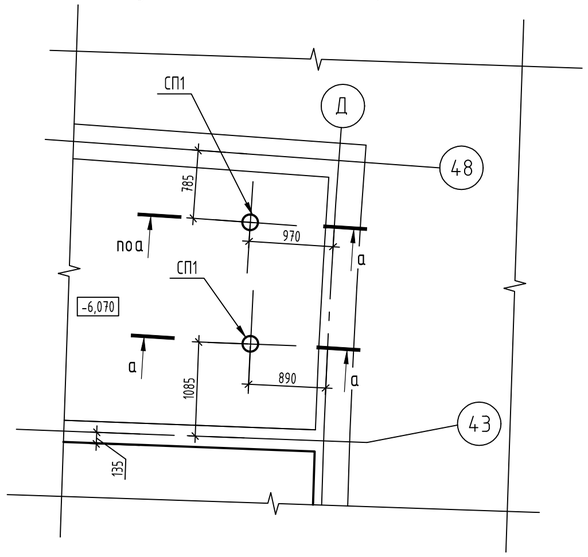

Фрагмент 2

План установки петель на отм. верха -6.070

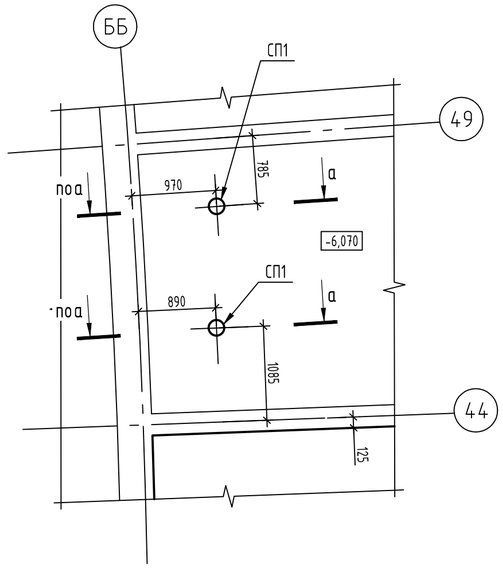

Дет. поз. 2

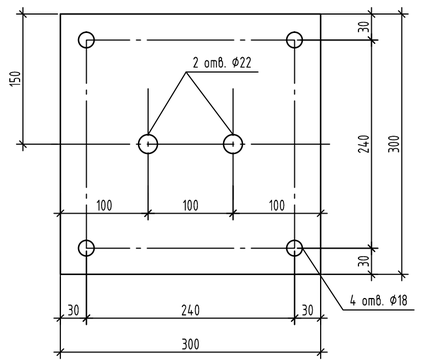

Дет. поз. 3

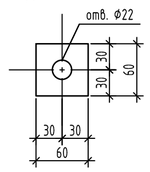

Ведомость деталей

Поз.	Эскиз
1	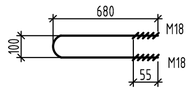

а-а

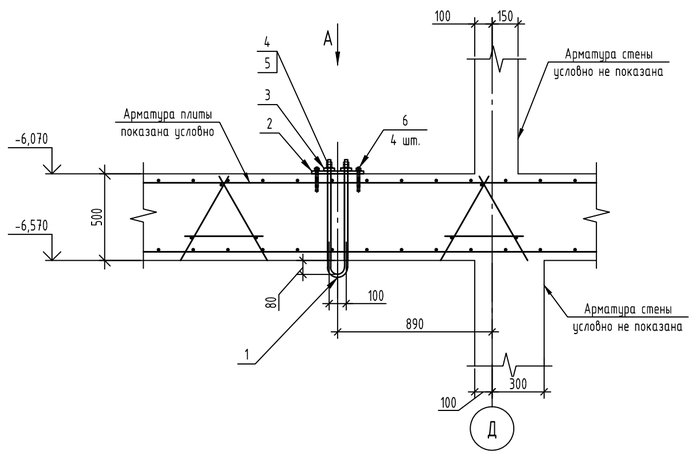

А

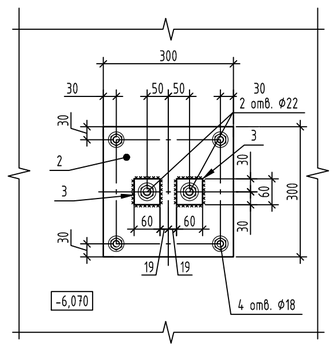

1. Прорезать отверстия Ø160 мм в стенах согласно планам.
2. Усилить отверстие заложив в стены гильзы из труб Ø159х4 мм согласно детали заложения гильзы в стене.
3. Объём демонтируемого бетона на все отверстия - 0,03 м3.
4. Сварные швы по ГОСТ 5264-80. Катеты сварных швов kf= 8 мм.
5. Сварку производить электродом Э42А по ГОСТ 9467-75.
6. Металлические профили из стали С245.
7. В спецификация на петли СП1 дана на все устанавливаемые петли.

22.01.2019 г.

Изм.	Кол.уч.	Лист	№ док.	Подп.	Дата	21-2016-1-КЖ.ВБ.1-АН		
						Объект туристического показа - Винодельческое подворье «Старый Прованс». Завод по переработке винограда. Гараж для сельскохозяйственной техники со встроенными помещениями		
Разраб.		Турханов			12.18	Завод по переработке винограда. Лист авторского надзора	Стадия	Лист	Листов
Пров.		Смирнов			12.18		Р	45	
Гл. констр.		Смирнов			12.18				
Н. контр.		Сапаев			12.18	Прорезка и усиление отверстий в стенах. Устройство петель в потолке	НЕОЛИТ ПРОЕКТ		
ГИП		Дедик			12.18				

Согласовано

Взам. инв. №

Подп. и дата

Инв. № подл.

Формат А2